N 50, Wandesse, 60 cm, Edelstahl
D64BBE1N0

COOKING PASSION SINCE 1877

B

Flaches Design in moderner Form - unsere klassische Design-Haube 'Box'.

√ Intensivstufe: steigert die Lüfterleistung bei starkem Kochdunst
√ LED-Licht – alles erleuchtet beim Kochen.

Ausstattung

Technische Daten

Bauart : Wandmontage
Länge Anschlusskabel : 130 cm
Höhe des Kamins : 583-912/583-1022 mm
Höhe des Gerätes ohne Kamin : 53 mm
Mindestabstand zur Kochstelle Elektro : 550 mm
Mindestabstand zur Kochstelle Gas : 650 mm
Nettogewicht : 11,5 kg
Steuerung : elektronisch
Max. Gebläseleistung-Abluftbetrieb : 368 m^3/h
Gebläseleistung bei Intensivstufe-Umluftbetrieb : 441 m^3/h
Max. Gebläseleistung-Umluftbetrieb : 337 m^3/h
Gebläseleistung bei Intensivstufe-Abluftbetrieb : 605 m^3/h
Anzahl der Lampen (Stck) : 2
Schallleistung : 60 dB(A) re 1 pW
Durchmesser des Abluftstutzens : 120 / 150 mm
Material des Fettfilters : Aluminium waschbar
EAN-Nummer : 4242004222422
Anschlusswert : 220 W
Absicherung : 10 A
Spannung : 220-240 V
Frequenz : 50; 60 Hz
Steckerart : Schuko-/Gardy.m.Erdung
Art der Installation : Wandmontage

4 242004 222422

Zusätzlich erhältliches Zubehör

Z50XXP0X0	Long Life Geruchsfilter (Ersatzbedarf)
Z51DXB1X4	Clean Air Standard Geruchsfilter(Ersatz)
Z51DXI1X4	Clean Air Standard Umluftset
Z51DXI1X6	Clean Air Plus Umluftset
Z51FXC1N6	Clean Air Plus Umluftset extern
Z51FXD1N1	Long Life Umluftset extern
Z51FXJ0X0	Long Life Umluftset
Z53XXB1X6	Clean Air Plus Geruchsfilter (Ersatz)
Z5860N0	Z5860N0 Rückwandpaneel Edelstahl
Z5905N0	Z5905N0 Kaminverlängerung 1000 mm
Z5915N0	Z5915N0 Kaminverlängerung 1500 mm

Ausstattung

Bauform

- 60 cm Wandesse
- Für Wandmontage über Kochstellen

Umwelt und Sicherheit

- Energieeffizienzklasse: B (auf einer Energieeffizienzklassen-Skala von A+++ bis D)
- Durchschnittlicher Energieverbrauch: 48.1 kWh/Jahr*
- Lüfter-Effizienzklasse: A*
- Beleuchtungs-Effizienzklasse: A*
- Fettfilter-Effizienzklasse: B*

Betriebsart und Leistung

- Wahlweise Abluft- oder Umluftbetrieb
- Für Umluftbetrieb ist ein Standard Umluftset oder ein Clean Air Plus Umluftset (Sonderzubehör) notwendig
- Geräusch min./max. Normalstufe: 48/60 dB
- Abluftleistung nach EN 61591:
  max. Normalbetrieb368m³/h
  Intensivstufe605 m³/h
- Geräuschwerte nach EN 60704-2-13 bei Abluftbetrieb:
  Max. Normalstufe:60dB(A) re 1 pW
  Intensivstufe:69 dB(A) re 1 pW
- Bei Einsatz des separat erhältlichen Clean Air Plus Umluftsets (Sonderzubehör) erreicht ihr Gerät im Umluftbetrieb folgende Werte:
  Umluftstufe: Max. Normalbetrieb:337m³/h
  Intensivstufe:441m³/h
  Geräuschwerte Umluft: Max. Normalstufe:70dB(A) re 1 pW
  Intensivstufe:74 dB(A) re 1 pW

Komfort

- Hohe, fein dosierbare Luftleistung durch Elektronik-Steuerung
- 3 Leistungsstufen und
  1 Intensivstufe
- Elektronische Steuerung über Kurzhubtasten
- Intensivstufen mit automatischer Rückstellung
- Gleichmäßige, helle Beleuchtung mit 2 x 1,5 W LED-Modul
- Farbtemperatur: 3500 K
- Beleuchtungsstärke: 242 lux
- energieeffiezienter Kondensatormotor
- Metallfettfilter, spülmaschinengeeignet
- Kurzhubtasten Leuchttasten
- Doppelflutiges Hochleistungsgebläse
- mit Rückstauklappe

Maße

- Gerätemaße Abluft (HxBxT): 635-965 x 600 x 500 mm
- Gerätemaße Umluft (HxBxT): 635-1075 x 600 x 500 mm
- Gerätemaße Umluft mit Clean Air Plus Umluftset(HxBxT):
  703 x 600 x 500mm - Montage auf Außenkanal
  833-1163 x 600 x 500 mm - Montage auf Innenkanal
- Abluftstutzen Ø 150 mm (Ø 120 mm beiliegend)

Technische Informationen

- Länge Anschlusskabel: 1.3 m mit Stecker
- Gesamtanschlusswert: 220 W

** Gemäß EU-Regulierung Nr. 65/2014*

COOKING PASSION SINCE 1877
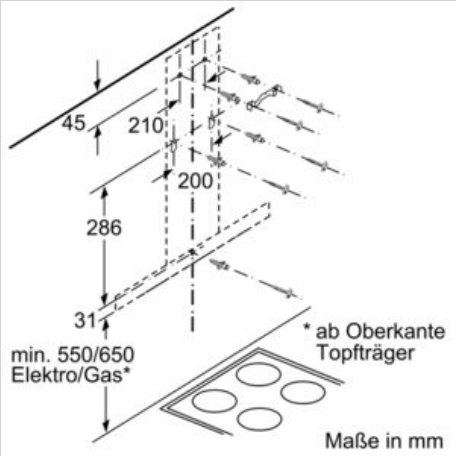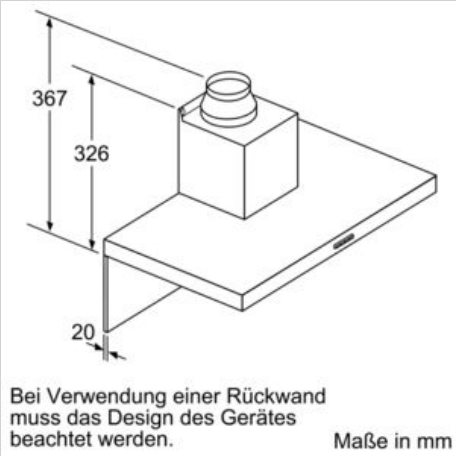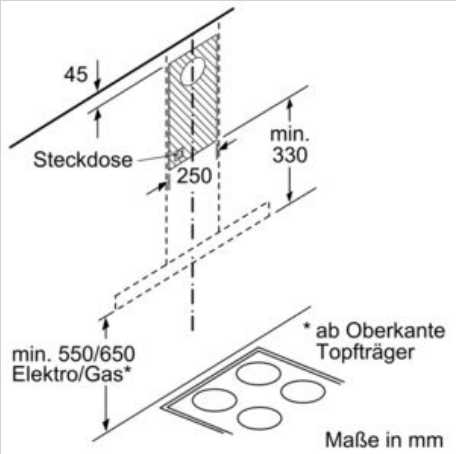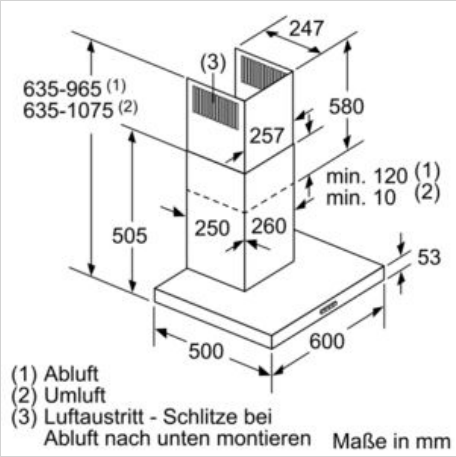
Maßzeichnungen